// Schemi cablaggio // *Wiring diagrams*

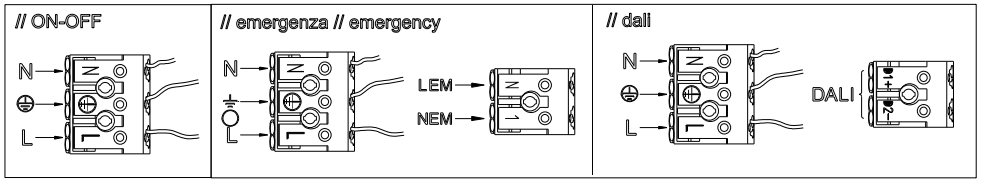

SENSOR INFORMATION

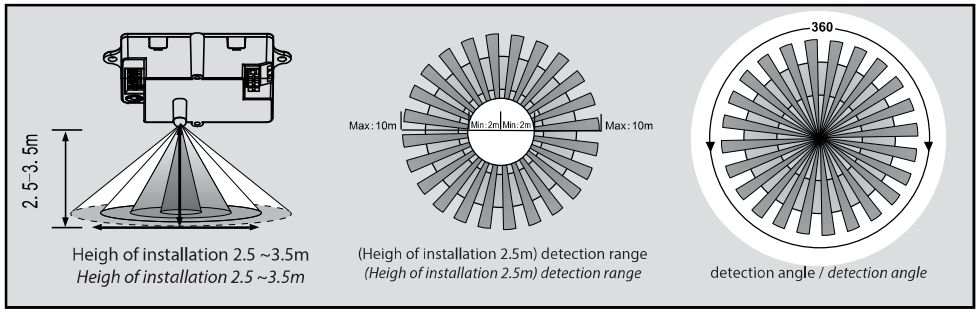

Heigh of installation 2.5 ~3.5m
Heigh of installation 2.5 ~3.5m

(Heigh of installation 2.5m) detection range
(Heigh of installation 2.5m) detection range

detection angle / *detection angle*

※ Installare la lampada in ambienti non più piccoli di 3x3m a 3m di altezza, e 2x2m a 2.5m di altezza.
※ *Install the lamp in rooms no smaller than 3x3m at a height of 3m, and 2x2m at a height of 2.5m.*

Area di rilevamento: angolo del fascio di rilevamento 140 gradi con un diametro di 2-10 metri.
Detection area: 140 degree wide detective beam angle with 2-10 meters distance.

Microwave sensor

- *In any given lighting condition, the light switches on automatically when presence detected.*
- *After presence left, light will continuously work within HOLD TIME, then switch off automatically.*

  After presence left, any movement detected within HOLD TIME, the light will continuously work for another hold time, then switch off until next movement detected.

Daylight & Microwave sensor

- *With sufficient natural light, when illuminance is more than 10lux, the light does not switch on when presence detected.*
- *With insufficient natural light:*
  - *With presence detected, light will never switch off, even the nature light is sufficient.*
  - *When illuminance is less than 10lux, the light switches on automatically when presence detected.*
  - *After presence left, any movement detected within HOLD TIME, the light will continuously work for another HOLD TIME, then switch off automatically until next movement detected.*

Sensore microonde

- In qualsiasi condizione di luce, la luce si accende automaticamente quando viene rilevata la presenza.
- Al termine della presenza, la luce funzionerà ininterrottamente per il TEMPO DI ATTESA, quindi si spegnerà automaticamente.

  Dopo che la presenza è attivata, qualsiasi movimento rilevato entro l'HOLD TIME, la luce funzionerà continuamente per un altro tempo di attesa, quindi si spegnerà fino al prossimo movimento rilevato.

Sensore microonde e di luce diurna

- Con luce naturale sufficiente, quando l'illuminamento è superiore a 10lux, la lampada non si accende quando viene rilevata la presenza.
- Con luce naturale insufficiente:
  - Quando l'illuminamento è inferiore a 10lux, la luce si accende automaticamente quando viene rilevata la presenza.
  - Con la presenza rilevata, la luce non si spegnerà mai, anche se la luce naturale diventa sufficiente.
  - Dopo che la presenza è attivata, qualsiasi movimento rilevato entro l'HOLD TIME, la lampada funzionerà continuamente per un altro HOLD TIME, quindi si spegnerà automaticamente fino al prossimo movimento rilevato.

// **Avvertenze.** La sicurezza dell'apparecchio è garantita solamente con l'uso appropriato delle presenti istruzioni che devono essere lette e conservate. • Togliere tensione di rete prima della sostituzione delle lampade e comunque prima di ogni operazione di manutenzione. • Non coprire l'apparecchio con panni o con quant'altro possa causare un eccessivo surriscalda-mento. • La nostra azienda declina ogni responsabilità per danni causati da uno scorretto utilizzo o dalla manomissione dell'apparecchio stesso. • Per la sostituzione di componenti usurati rivolgersi a personale qualificato. • L'apparecchio non deve essere smaltito come rifiuto urbano. Deve essere soggetto a raccolta separata per evitare danni all'ambiente nel rispetto della direttiva 2002/96 e delle leggi nazionali per lo smaltimento del prodotto a fine vita. Il mancato rispetto di quanto sopra è sanzionato dalla Legge. • Si prega di informarsi in merito al sistema locale di raccolta differenziata per i prodotti elettrici ed elettronici. Apparecchio per uso solo in ambienti interni. Qualora il cavo flessibile fosse danneggiato, dovrà essere sostituito esclusivamente dal produttore mediante un suo incaricato oppure da un tecnico qualificato.

*// **Warning.** The safety of the fixture is guaranteed only under the correct use of the present instructions, which have to be read and kept. • Turn off the net voltage before the replacement of the lamp and however before any maintenance action. • Do not cover the fixture with clothes or something else which could cause an excessive overheating. • Our company declines all responsability for damages causes by an incorrect use or by the tampering of fixture itself. • For replacement of worn out components please address to the skilled staff. • The fixture could not be disposed as urban waste. It must be subject o separate waste collection to avoid environmen-tal damage in compliance with directive 2002/96 and national laws for the disposal of product at the end of its working life. The non-compliance of the above mentioned directive will be sanctioned by Law. • We ask you to kindly get information about local separate waste collection system for electric and electronic products. For indoor use only. If the external flexible cable is damaged it shall be replaced exclusively by the manufacturer by his service agent or by a qualified technicians.*

ISMN_Rev01

MOON

// Istruzioni per il montaggio // Assembly instructions

- 5 years warranty
- Direct Emission
- UGR <22
- IP 65
- IK 10
- -25° -> +40°/45°
- 3000K/4000K
- >100 lm/W
- CRI >80
- Eye safety: RG0/RG1
- Mac Adams 3
- L80/B10 >50.000h

220-240V AC 50-60Hz

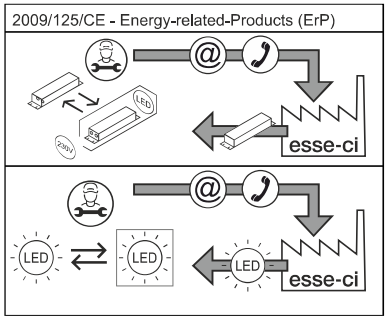

Attenzione: questo foglio contiene informazioni e suggerimenti importanti. Si prega di leggerlo per intero prima di procedere con l'installazione degli apparecchi.

Attention: this paper contains important info and tips.
Please read the full paper before to proceed with installation.

Attenzione: prima di procedere con ciascuna delle seguenti operazioni, togliere la tensione di rete ed utilizzare i guanti in dotazione.

Attention: before proceeding with each of the following operations, switch off the power supply at the consumer unit.
Use the gloves supplied.

Esse-Ci Srl - Viale del Lavoro 25, 35010 Vigonza (PD) Italy - +39 049 8959511 - info@esse-ci.it, www.esse-ci.it

①

Smontare il telaio frontale della lampada e il modulo luminoso ruotandolo in senso antiorario // *Take the lamp cover and lamp shade apart by rotating it in anti-clockwise direction*

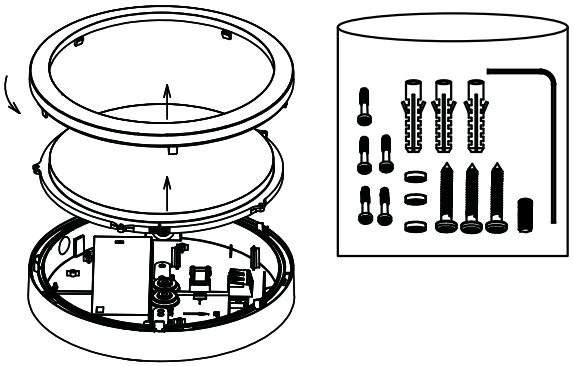

②

Posizionare il corpo lampada come dima sul punto di installazione per segnare le forature di inserimento dei tasselli // Place the lamp body as a template on the installation point to mark the holes for the driving in of dowels.

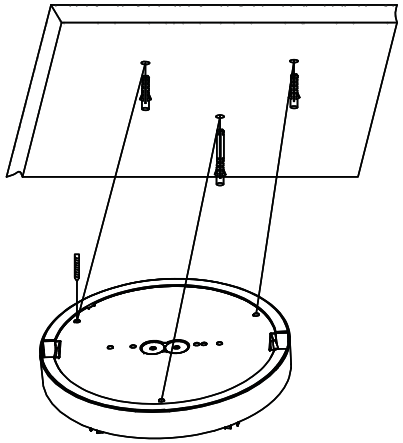

③

Passare i cavi attraverso la lampada e fissare la lampada al soffitto con le viti // *Pass wires through the lamp, fix the lamp into ceiling by screws*

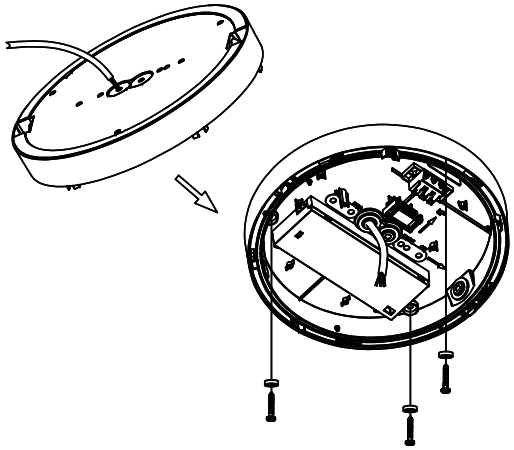

④

Collegare il connettore maschio e femmina. Allineare la freccia del modulo luminoso con la freccia del corpo lampada, fissarlo e poi bloccarlo con le viti //
Plug the male and female connector. Align the arrow on the lamp cover with the lamp body arrow, fasten it and then fix the lamp shade with screws.

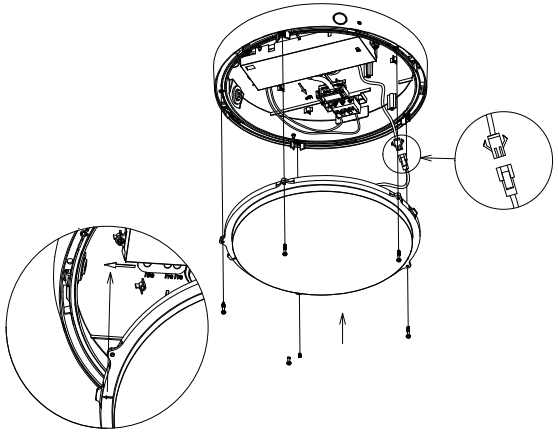

⑤

Allineare i perni del telaio ai fori del corpo lampada, inserirli nel corpo e quindi ruotare il telaio in senso orario fino a quando non si fissa // *Align the hook of frame to lamp body holes, clip into the lamp body, and then rotate the frame clockwise until they match well, fix frame with screw.*

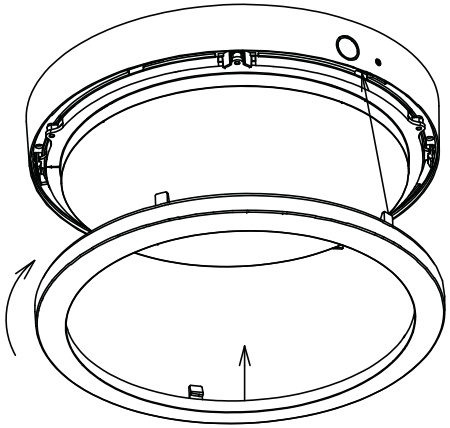

⑥
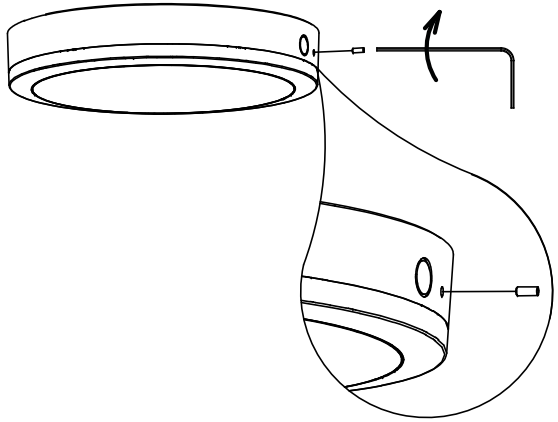
Bloccare il telaio con la vite così da evitare possibili manomissioni // *Lock the anti-thief screws on side.*