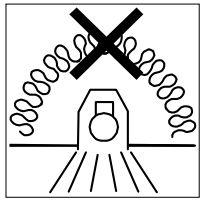

Luminaires not suitable for covering with thermally insulating material
Apparecchi non idonei ad essere coperti con materiale termoisolante

MAKE Q

// Istruzioni per il montaggio // Assembly instructions

CE

- 5 years warranty
- Direct Emission
- UGR <16* / <22
  *con accessorio/with 39AAUGR
- IP 44
- 3000K/4000K
- >100 lm/W
- CRI >90
- Eye safety: RG0/RG1
- Mac Adams 3
- L80/B10 >50.000h

SPACES: Please strictly follow the instruction to guarantee a suitable ceiling space
DISTANZIAMENTI: Seguire rigorosamente le distanze indicate nelle presenti istruzioni

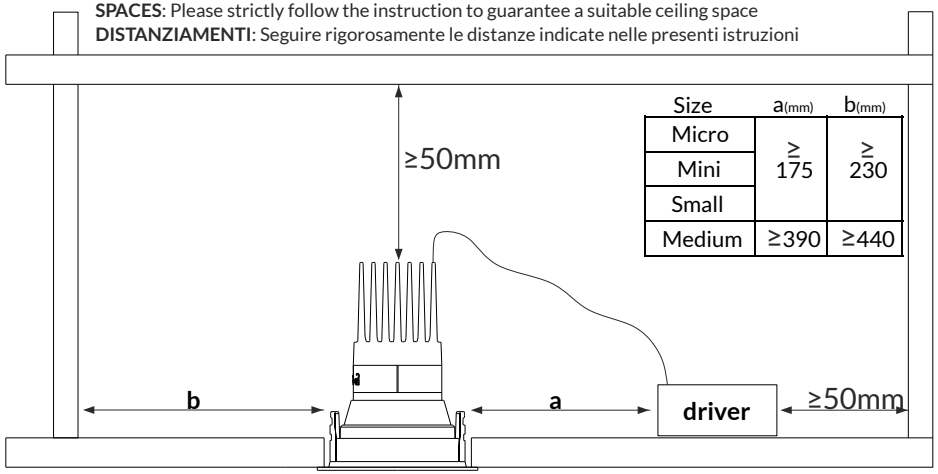

Size	a(mm)	b(mm)
Micro	≥ 175	≥ 230
Mini		
Small		
Medium	≥390	≥440

220-240V AC 50-60Hz; CLASSE II/*CLASS* II

ATTENZIONE! Rischio fotobiologico: gruppo di rischio **1**

CAUTION! Photobiological safety: risk group **1**

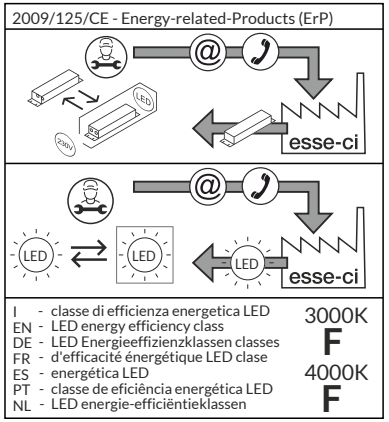

Attenzione: questo foglio contiene informazioni e suggerimenti importanti. Si prega di leggerlo per intero prima di procedere con l'installazione degli apparecchi.

Attention: this paper contains important info and tips.
Please read the full paper before to proceed with installation.

Attenzione: prima di procedere con ciascuna delle seguenti operazioni, togliere la tensione di rete ed utilizzare i guanti in dotazione.

Attention: before proceeding with each of the following operations, switch off the power supply at the consumer unit.
Use the gloves supplied.

Attenzione: NON ADATTO ALL'INSTALLAZIONE ALL'ESTERNO
Attention: NOT SUITABLE FOR OUTDOOR APPLICATION

// **Avvertenze**. La sicurezza dell'apparecchio è garantita solamente con l'uso appropriato delle presenti istruzioni che devono essere lette e conservate. • Togliere tensione di rete prima della sostituzione delle lampade e comunque prima di ogni operazione di manutenzione. • Non coprire l'apparecchio con panni o con quant'altro possa causare un eccessivo surriscaldamento. • La nostra azienda declina ogni responsabilità per danni causati da uno scorretto utilizzo o dalla manomissione dell'apparecchio stesso. • Per la sostituzione di componenti usurati rivolgersi a personale qualificato. • L'apparecchio non deve essere smaltito come rifiuto urbano. Deve essere soggetto a raccolta separata per evitare danni all'ambiente nel rispetto della direttiva 2002/96 e delle leggi nazionali per lo smaltimento del prodotto a fine vita. Il mancato rispetto di quanto sopra è sanzionato dalla Legge. • Si prega di informarsi in merito al sistema locale di raccolta differenziata per i prodotti elettrici ed elettronici. Apparecchio per uso solo in ambienti interni. Qualora il cavo flessibile fosse danneggiato, dovrà essere sostituito esclusivamente dal produttore mediante un suo incaricato oppure da un tecnico qualificato.

// **Warning**. The safety of the fixture is guaranteed only under the correct use of the present instructions, which have to be read and kept. • Turn off the net voltage before the replacement of the lamp and however before any maintenance action. • Do not cover the fixture with clothes or something else which could cause an excessive overheating. • Our company declines all responsability for damages causes by an incorrect use or by the tampering of fixture itself. • For replacement of worn out components please address to the skilled staff. • The fixture could not be disposed as urban waste. It must be subject o separate waste collection to avoid environmental damage in compliance with directive 2002/96 and national laws for the disposal of product at the end of its working life. The non-compliance of the above. mentioned directive will be sanctioned by Law. • We ask you to kindly get information about local separate waste collection system for electric and electronic products. For indoor use only. If the external flexible cable is damaged it shall be replaced exclusively by the manufacturer by his service agent or by a qualified technicians.

ISMKEQOR

Esse-Ci Srl - Viale del Lavoro 25, 35010 Vigonza (PD) Italy - +39 049 8959511 - info@esse-ci.it, www.esse-ci.it

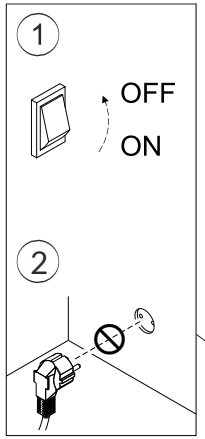

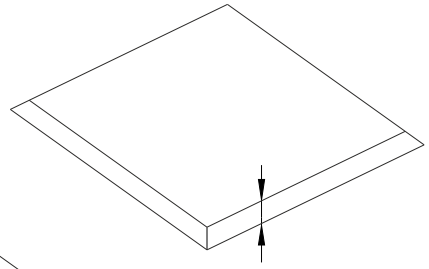

3

Size	mm
Micro	Ø50 (circle)
Mini	68x68
Small	100x100
Medium	125x125

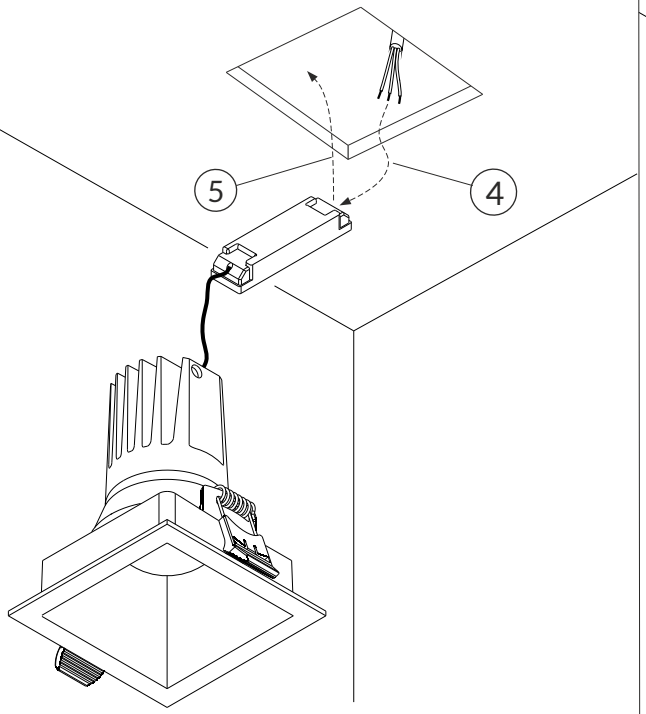

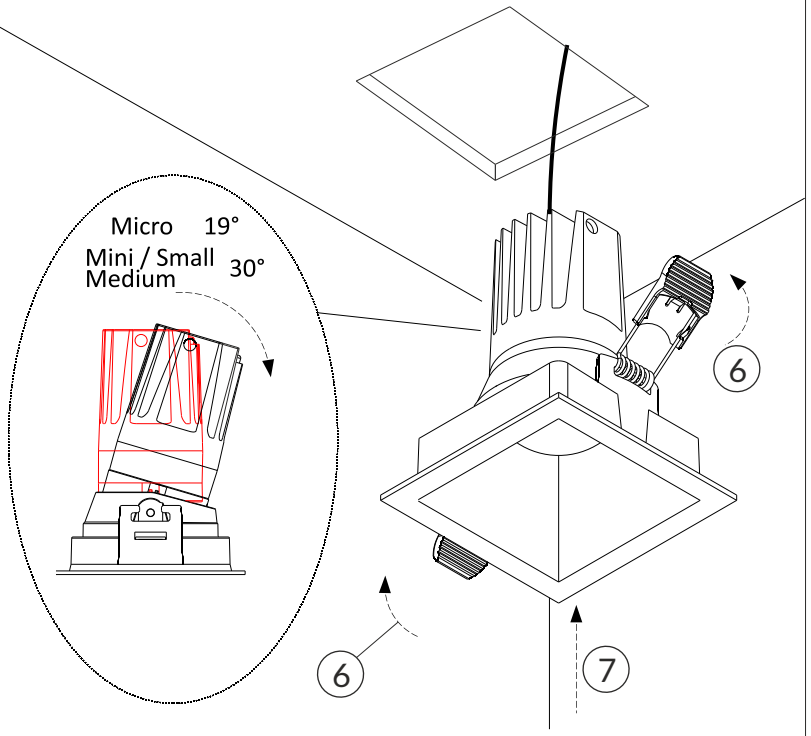

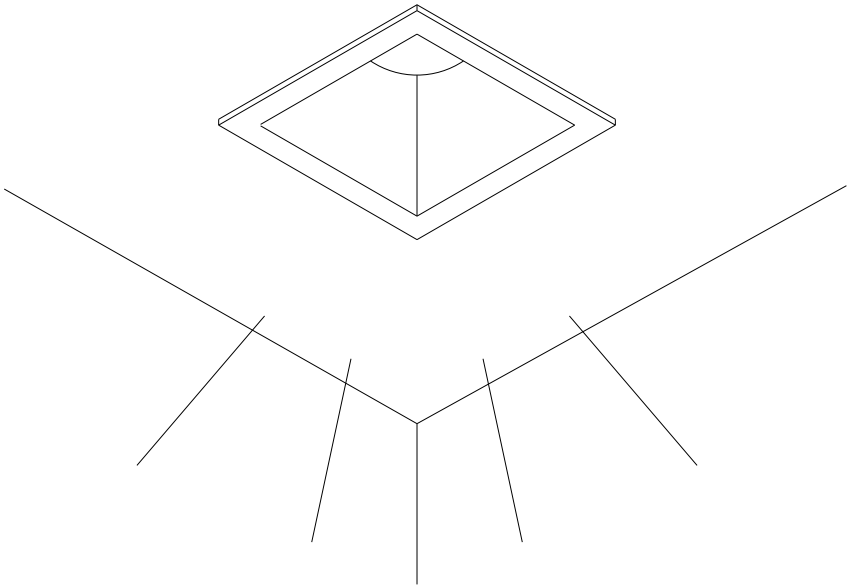

Non guardare la fonte di luce
Do not stare at the operating light source

8

Micro

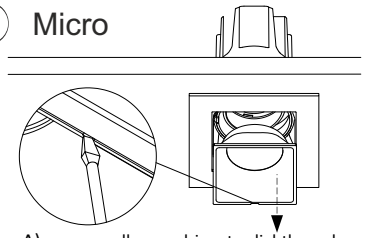

A) use a small screwdriver to slightly push the notch on the hinge to 19° tilting
con un cacciavite premere la tacca sulla cornice per inclinare 19° la sorgente led

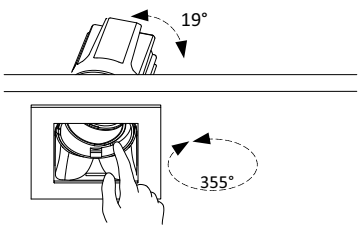

B) adjust the required tilting angle
orientare l'angolo di inclinazione
C) rotate the light to the required direction
ruotare la luce verso la direzione desiderata

Mini / Small Medium

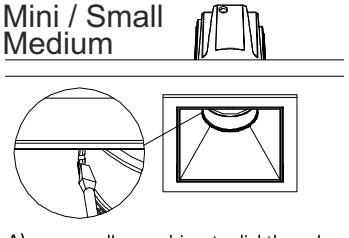

A) use a small screwdriver to slightly push the notch on the hinge to 30° tilting
con un cacciavite premere la tacca sulla cornice per inclinare la sorgente led

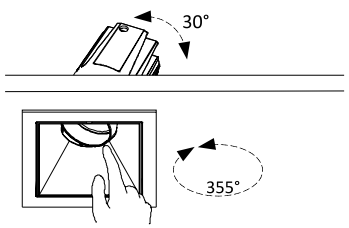

B) adjust the required tilting angle
orientare l'angolo di inclinazione
C) rotate the light to the required direction
ruotare la luce verso la direzione desiderata

9

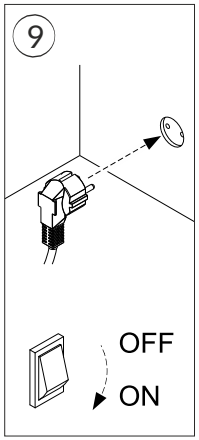

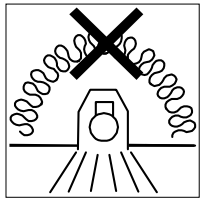

Luminaires not suitable for covering with thermally insulating material
Apparecchi non idonei ad essere coperti con materiale termoisolante

SPACES: Please strictly follow the instruction to guarantee a suitable ceiling space
DISTANZIAMENTI: Seguire rigorosamente le distanze indicate nelle presenti istruzioni

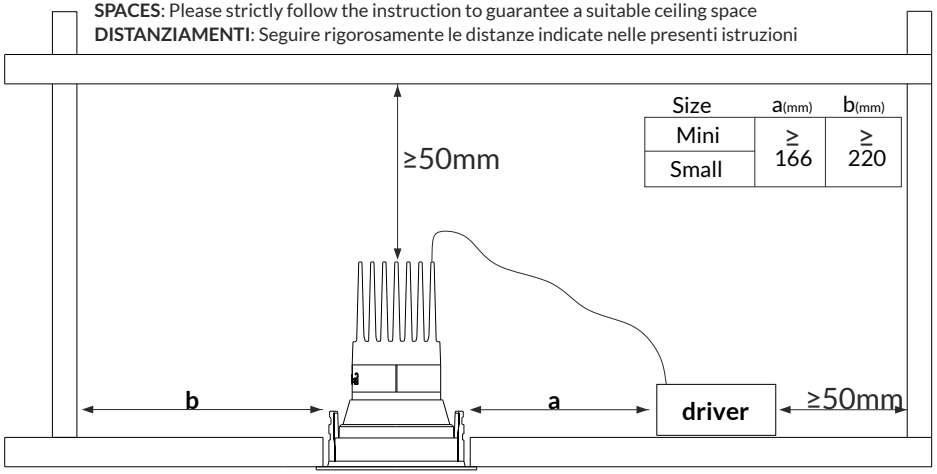

Size	a(mm)	b(mm)
Mini	≥ 166	≥ 220
Small		

// **Avvertenze**. La sicurezza dell'apparecchio è garantita solamente con l'uso appropriato delle presenti istruzioni che devono essere lette e conservate. • Togliere tensione di rete prima della sostituzione delle lampade e comunque prima di ogni operazione di manutenzione. • Non coprire l'apparecchio con panni o con quant'altro possa causare un eccessivo surriscaldamento. • La nostra azienda declina ogni responsabilità per danni causati da uno scorretto utilizzo o dalla manomissione dell'apparecchio stesso. • Per la sostituzione di componenti usurati rivolgersi a personale qualificato. • L'apparecchio non deve essere smaltito come rifiuto urbano. Deve essere soggetto a raccolta separata per evitare danni all'ambiente nel rispetto della direttiva 2002/96 e delle leggi nazionali per lo smaltimento del prodotto a fine vita. Il mancato rispetto di quanto sopra è sanzionato dalla Legge. • Si prega di informarsi in merito al sistema locale di raccolta differenziata per i prodotti elettrici ed elettronici. Apparecchio per uso solo in ambienti interni. Qualora il cavo flessibile fosse danneggiato, dovrà essere sostituito esclusivamente dal produttore mediante un suo incaricato oppure da un tecnico qualificato.

// **Warning**. The safety of the fixture is guaranteed only under the correct use of the present instructions, which have to be read and kept. • Turn off the net voltage before the replacement of the lamp and however before any maintenance action. • Do not cover the fixture with clothes or something else which could cause an excessive overheating. • Our company declines all responsability for damages causes by an incorrect use or by the tampering of fixture itself. • For replacement of worn out components please address to the skilled staff. • The fixture could not be disposed as urban waste. It must be subject o separate waste collection to avoid environmental damage in compliance with directive 2002/96 and national laws for the disposal of product at the end of its working life. The non-compliance of the above. mentioned directive will be sanctioned by Law. • We ask you to kindly get information about local separate waste collection system for electric and electronic products. For indoor use only. If the external flexible cable is damaged it shall be replaced exclusively by the manufacturer by his service agent or by a qualified technicians.

ISMKEQDU

MAKE Q DOUBLE

// Istruzioni per il montaggio // Assembly instructions

- 5 years warranty
- Direct Emission
- UGR <19
- IP 44
- 3000K/4000K
- >100 lm/W
- CRI >90
- Eye safety: RG0/RG1
- Mac Adams 3
- L80/B10 >50.000h

220-240V AC 50-60Hz; CLASSE II/*CLASS* II

ATTENZIONE! Rischio fotobiologico: gruppo di rischio **1**
CAUTION! Photobiological safety: risk group **1**

2009/125/CE - Energy-related-Products (ErP)

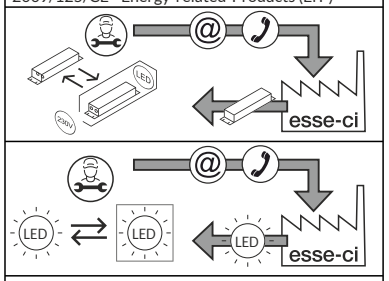

I - classe di efficienza energetica LED
EN - LED energy efficiency class
DE - LED Energieeffizienzklassen classes
FR - d'efficacité énergétique LED clase
ES - energética LED
PT - classe de eficiência energética LED
NL - LED energie-efficiëntieklassen

3000K **F**
4000K **F**

Attenzione: questo foglio contiene informazioni e suggerimenti importanti. Si prega di leggerlo per intero prima di procedere con l'installazione degli apparecchi.

Attention: this paper contains important info and tips.
Please read the full paper before to proceed with installation.

Attenzione: prima di procedere con ciascuna delle seguenti operazioni, togliere la tensione di rete ed utilizzare i guanti in dotazione.

Attention: before proceeding with each of the following operations, switch off the power supply at the consumer unit.
Use the gloves supplied.

Attenzione: NON ADATTO ALL'INSTALLAZIONE ALL'ESTERNO
Attention: NOT SUITABLE FOR OUTDOOR APPLICATION

Esse-Ci Srl - Viale del Lavoro 25, 35010 Vigonza (PD) Italy - +39 049 8959511 - info@esse-ci.it, www.esse-ci.it

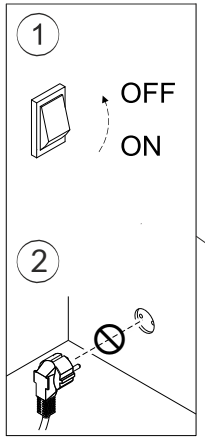

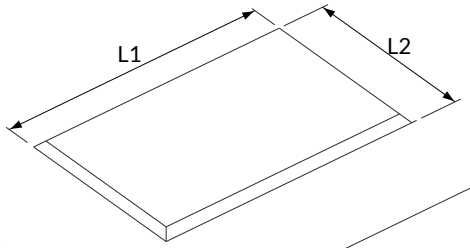

3

Size	L1	L2
Micro	98	45
Mini	140	68
Small	195	100

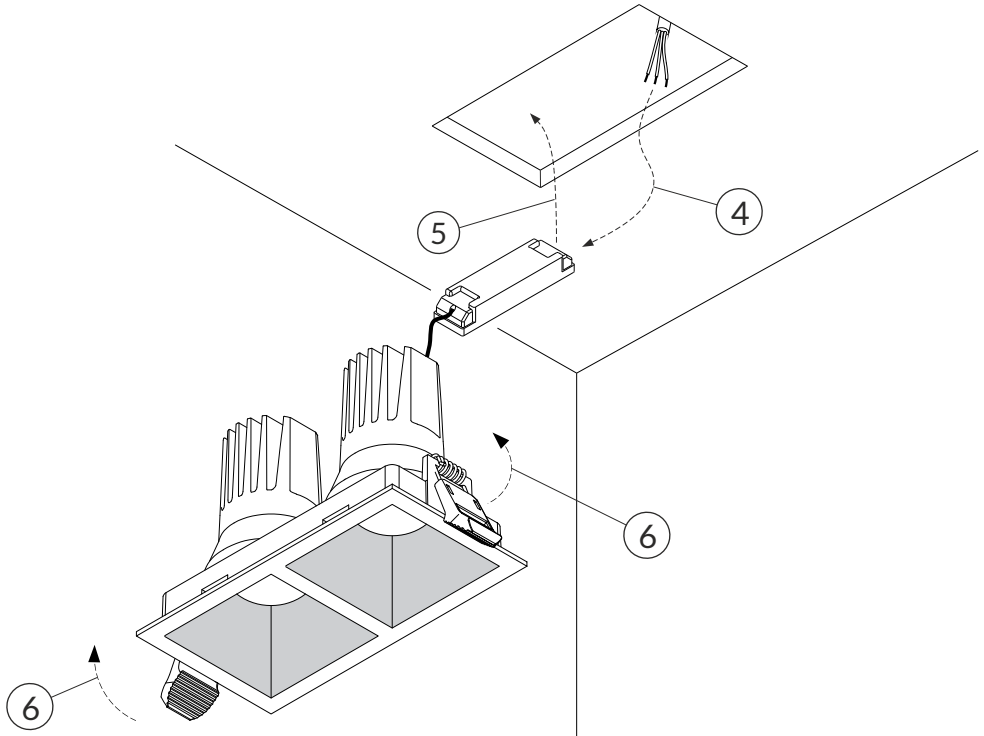

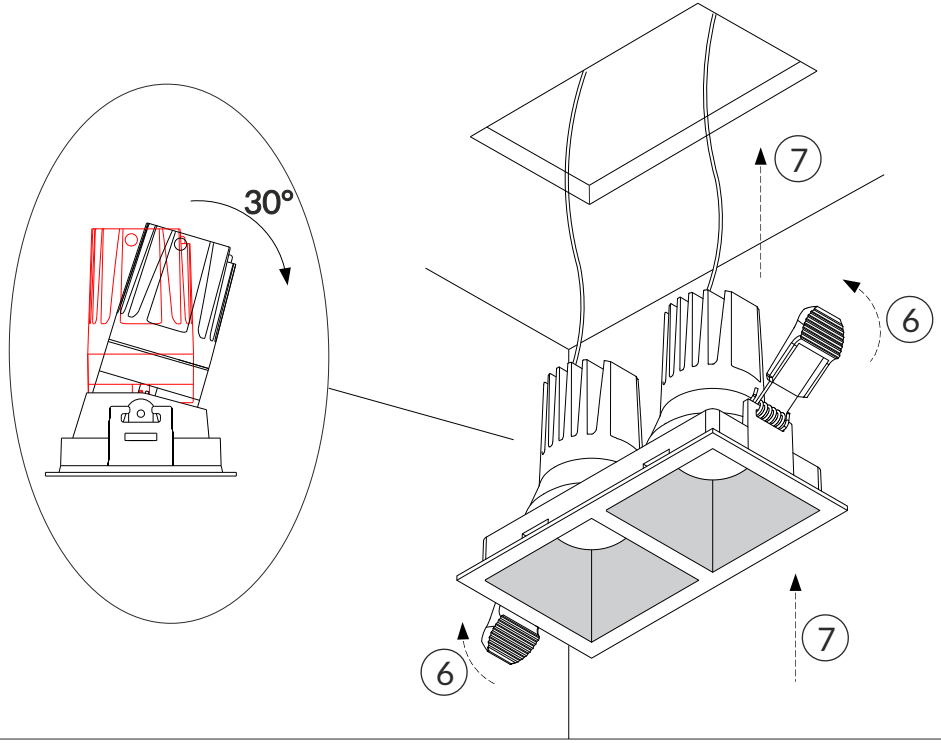

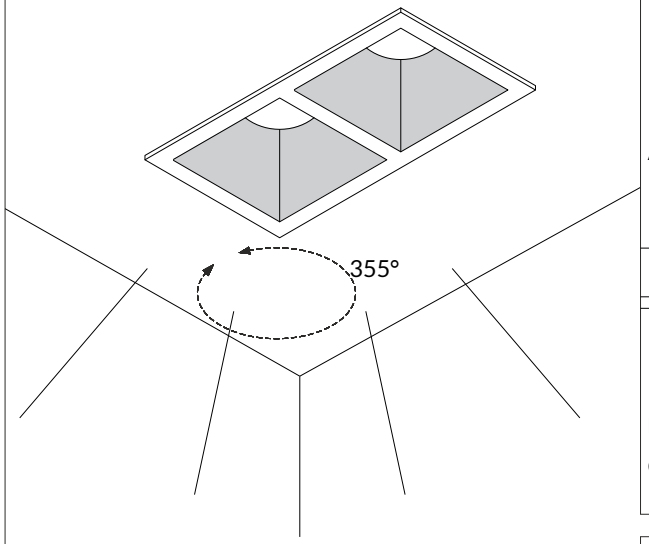

Non guardare la fonte di luce
Do not stare at the operating light source

8

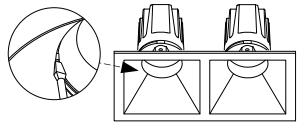

A) use a small screwdriver to slightly push the notch on the hinge to 30° tilting con un cacciavite premere la tacca sulla cornice per inclinare la sorgente led

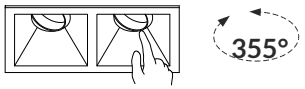

B) adjust the required tilting angle orientare l'angolo di inclinazione

C) rotate the light to the required direction ruotare la luce verso la direzione desiderata
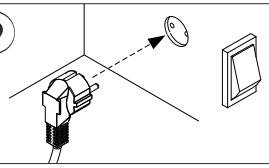
9