GROOVE IP54

ID CODE: 43

GROOVE IP54 associa i **vantaggi degli apparecchi per fila continua con le esigenze di IP** degli ambienti industriali o commerciali.
Il **corpo d'alluminio e il diffusore flessibile** con guarnizioni coestruse garantiscono il massimo delle prestazioni e della protezione da polvere e spruzzi d'acqua.

Vedere anche:

GROOVE	p. 58
GROOVE HCL	p. 480
GROOVE DISPLAY	p. 122
GROOVE DISPLAY IP54	p. 438
GROOVE DISPLAY HCL	p. 481

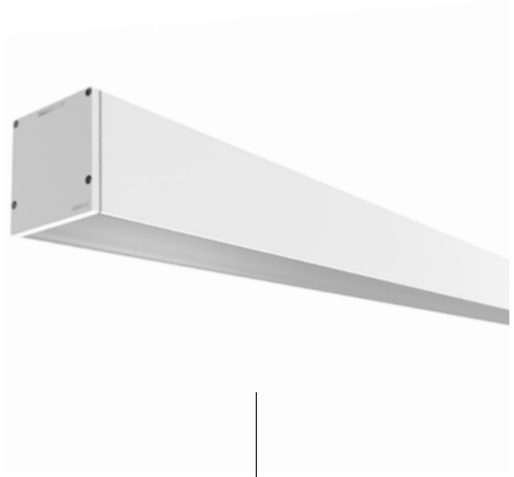

Design
esse-ci

CARATTERISTICHE

- Emissione diretta
- UGR <22
- IP 54

LED

- 3000K/4000K
- >90 lm/W; >102 lm/W
- CRI >90
- Sicurezza occhi: RG0/RG1
- Mac Adams 3
- L80/B10 >50.000h

CERTIFICAZIONI

- CE
- A++
- 5 anni di garanzia

A RICHIESTA

- DALI - codice RDD (verificare disponibilità)
- Emergenza 1/3 ore - codice EM/EM 3h
- 5000K

Specifiche Driver integrato.

Ottiche Diffusore PG per emissione omogenea UGR<22.

Corpo Corpo in estruso di alluminio verniciato a polveri epossidiche.

Cromie
● Nero opaco RAL 9005 - Codice: C8
○ Bianco opaco RAL 9003 - Codice: B

GROOVE IP54 LOW POWER

OTTICA

Schermo diffusore in metacrilato satinato antistatico, per emissione omogenea UGR<22 da ordinare separatamente.

Testate non incluse. Vedere accessori a p.436.

IP 54 A++

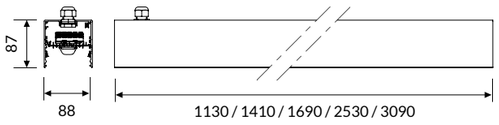

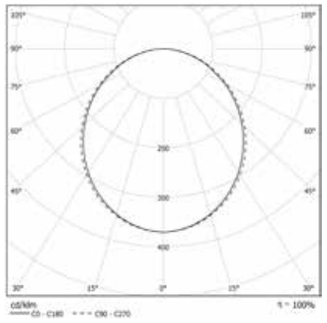

Per installazione singola, aggiungere alla lunghezza del profilo 15mm per il kit testate di chiusura.

Per installazione in fila continua, aggiungere alla somma delle lunghezze dei profili 1,5mm(n° apparecchi - 1) per la guarnizione e 15mm per il kit testate di chiusura.*

TEMPERATURA COLORE **4000K**

COD		lm	mm
43AA24L49054	24W	2436	1130
43AA30L49054	30W	3045	1410
43AA36L49054	36W	3654	1690
43AA54L49054	54W	5481	2530
43AA66L49054	66W	6699	3090

3000K

COD		lm	mm
43AA24L39054	24W	2268	1130
43AA30L39054	30W	2835	1410
43AA36L39054	36W	3402	1690
43AA54L39054	54W	5103	2530
43AA66L39054	66W	6237	3090

GROOVE IP54 HIGH POWER

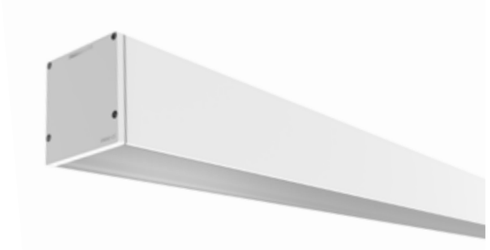

OTTICA

Schermo diffusore in metacrilato satinato antistatico, per emissione omogenea UGR<22 da ordinare separatamente.

Testate non incluse. Vedere accessori a p.436.

IP 54 A++

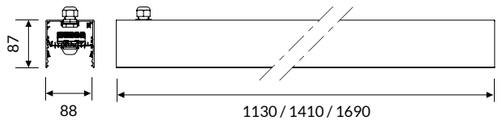

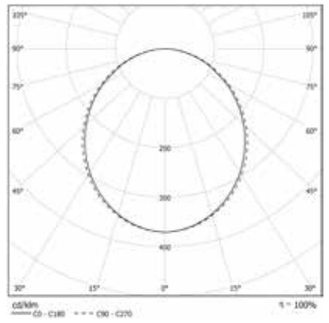

Per installazione singola, aggiungere alla lunghezza del profilo 15mm per il kit testate di chiusura.

Per installazione in fila continua, aggiungere alla somma delle lunghezze dei profili 1,5mm(n° apparecchi - 1) per la guarnizione e 15mm per il kit testate di chiusura.*

TEMPERATURA COLORE **4000K**

COD		lm	mm
43AA45L490HP54	45W	4482	1130
43AA57L490HP54	57W	5677	1410
43AA68L490HP54	68W	6773	1690

3000K

COD		lm	mm
43AA45L390HP54	45W	4172	1130
43AA57L390HP54	57W	5284	1410
43AA68L390HP54	68W	6304	1690

Accessori

43AA1354
Sospensione singola
lunghezza cavo 1500mm.

43AA133054
Sospensione singola
lunghezza cavo 3000mm.

43AA1454
Kit per installazione a plafone.

43AA1654
Rosone alimentato a 3 poli lunghezza cavo
2000mm.

43AA165P54
Rosone alimentato a 5 poli
lunghezza cavo 2000mm.

43AA0954
Kit testate di chiusura per versione a
sospensione e plafone.

43AA1154
Giunto lineare per versione
a sospensione e plafone.

43PG1133
43PG1413
43PG1693
43PG2533
43PG3093
Schermo PG da 1133/1413/1693/
2533/3093mm.

43PG10000
Schermo in metacrilato satinato UGR<22 in
rotolo da 10 mt per taglio a misura su file
continue senza interruzioni.

Note Tecniche
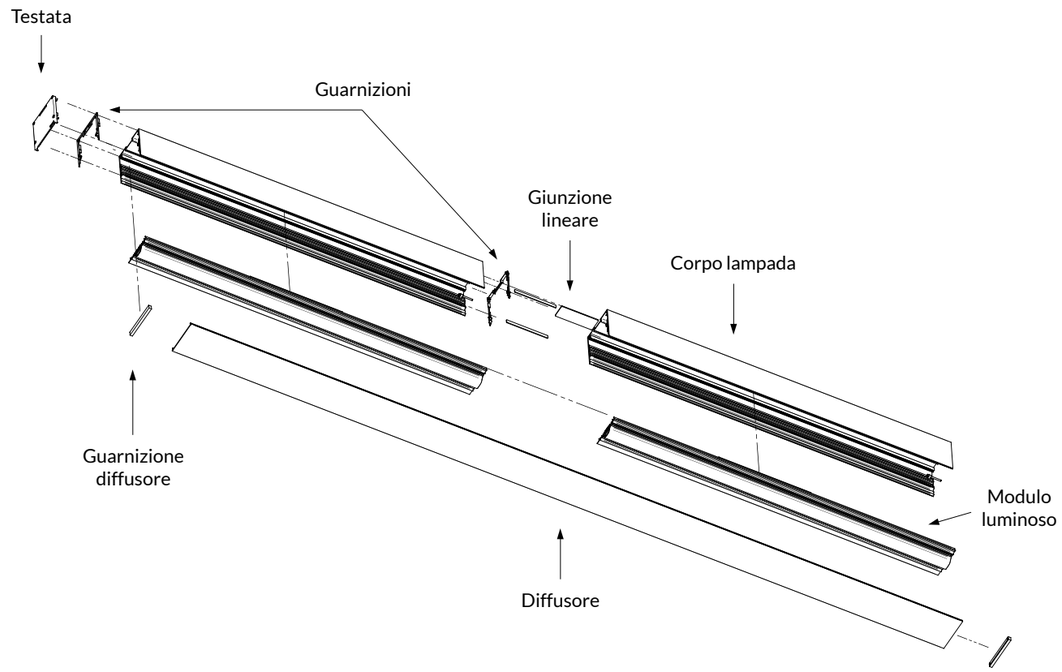
INSTALLAZIONE IN FILA CONTINUA